2005

KATALOG

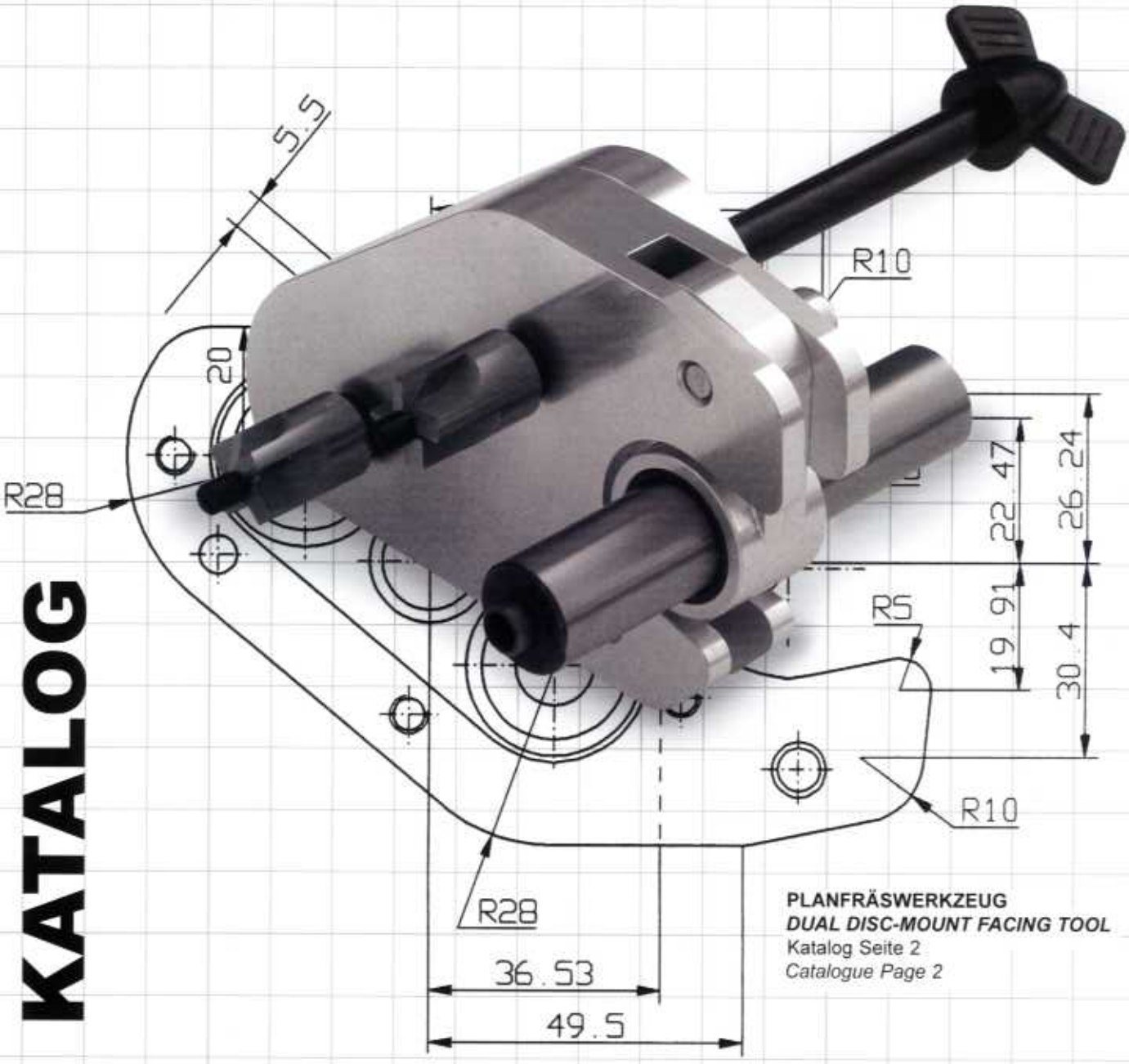

PLANFRÄSWERKZEUG
DUAL DISC-MOUNT FACING TOOL
Katalog Seite 2
Catalogue Page 2

Ihr Fahrradwerkzeug-Spezialist
Your partner for bike tools

Cyclus® TOOLS

Schürze um und los...

first apron, then the work...

WERKSTATTSCHÜRZE
Universalgröße, 100% Baumwolle, blau
mit Handy-Tasche
WORKSHOP-APRON
one size, 100 % Cotton, blue
with mobile phone pocket

Art.-Nr.: 720562

PLANFRÄSWERKZEUG
für Scheibenbremsadapter
(für Rahmen und Gabel)
mit Fräserpaar, Ø 16 mm
DUAL DISC-MOUNT FACING TOOL
(for frame and forks)
complete with cutters, Ø16mm

Art-Nr. 720144

ERSATZFRÄSERPAAR
für Scheibenbremsadapter
SPARE CUTTERS (PAIR)
for dual disc-mount facer

Art-Nr. 720915, Ø 16 mm
Art-Nr. 720916, Ø 12 mm

Blisterverpackung / Blister Card Packing

Folgende Werkzeuge sind bei uns ab sofort mit einer praktischen Blisterverpackung erhältlich:
From now on, the following tools are available with a blister card packing.

720054 Gewindebohrer M10x1
Thread cutter M10x1
720016 Kettennieter HG
chain rivet extractor HG
720059 Gegenhalter für Kettenblattschraubenmuttern
chainring bolt tool
720069 Abzieher Schraubkranz 4/5/6-fach Atom, Maillard, Regina, Suntour
Free-wheel tool
720128 Kurbelabzieher Octa-Link
Crank extractor for Octa Link
720063 Kurbelabzieher Rechtsgewinde
Crank extractor for square taper
720083 Abzieher Suntour, 4 Finger
Free-wheel tool Suntour 4 prong
720074 Abzieher Innenlager SHIMANO Compact
Bottom bracket tool SHIMANO Compact
720068 Abzieher Innenlager Campagnolo Cart
Bottom bracket tool Campagnolo cartridge
720071 Abzieher Cassette SHIMANO Hyperglide
Cassette tool SHIMANO Hyperglide
720084 Abzieher Cassette Campagnolo 8,9 und 10-fach
Cassette tool Campagnolo
720073 Abzieher Cassette Sachs P.G. und Schraubkränze
Cassette tool Sachs P.G. and screw-on free-wheels
720090 Nippelspanner, verschiedene Schlüsselweiten
spoke key, various sizes
720170 Abzieher BMX für Freiläufe
Free-wheel remover BMX
720126 Zahnkranzzerlegewerkzeug für 9/10-fach Cassetten
Chain whip for 9/10 speed sprockets
720051 Zahnkranzzerlegewerkzeug für 8-fach Cassetten
Chain whip up to 8 speed sprockets
720159 Cassettenabzieher SHIMANO für Vollachsen mit Hebel
Cassette tool SHIMANO solid axles
720055 Cassettenabzieher SHIMANO mit Hebel
Cassette tool SHIMANO
720053 Cassettenabzieher SHIMANO und Campagnolo mit Hebel
Cassette tool SHIMANO / Campagnolo
720056 Cassettenabzieher Campagnolo mit Hebel
Cassette tool Campagnolo

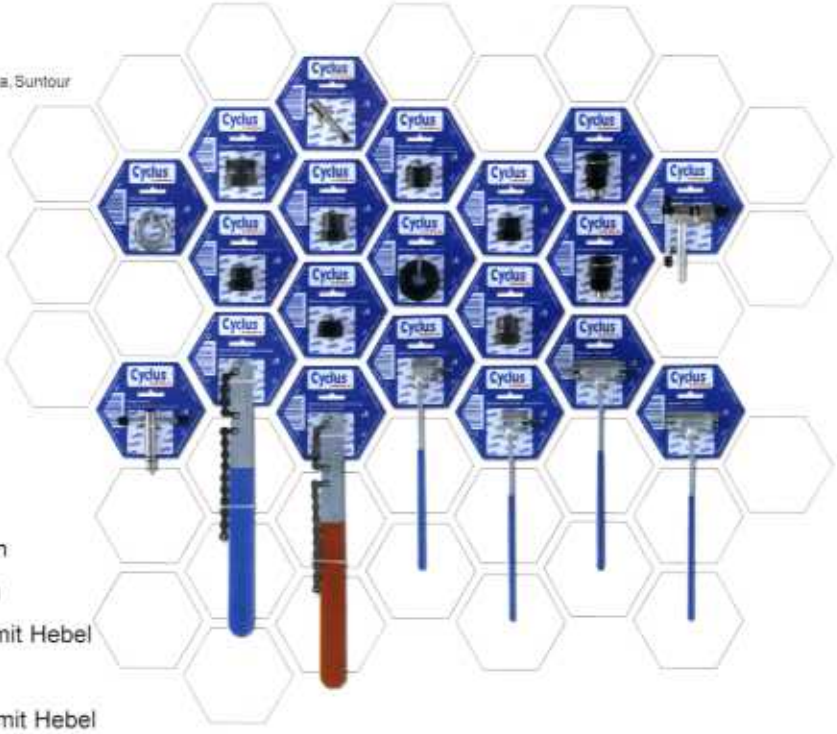

Schneidwerkzeuge / *Cutting Tools*

TÜV Thüringen GS geprüfte Sicherheit

FRÄSWERKZEUG STEUERROHR
mit Fräser
HEAD TUBE REAMER
complete with reamer

Art.-Nr.: 720005 1"
Art.-Nr.: 720006 1 1/8"
Art.-Nr.: 720046 1 1/4"
Art.-Nr.: 720147 1 1/2"

FRÄSER EINZELN
Steuerrohr
HEAD TUBE REAMER
spare

Art.-Nr.: 720025 1"
Art.-Nr.: 720026 1 1/8"
Art.-Nr.: 720032 1 1/4"
Art.-Nr.: 720913 1 1/2"

FRÄSWERKZEUG STEUERROHR
integrierter Steuersatz, mit Fräser
HEAD TUBE REAMER
IHS, complete with die

Art.-Nr.: 720145 (41,7/2,3/36°)
Art.-Nr.: 720146 (41,7/6,5/36°)
Art.-Nr.: 720131 (42/3,0/45°) Campagnolo oben/*top*
Art.-Nr.: 720132 (42/6,9/45°) Campagnolo unten/*bottom*
Art.-Nr.: 720133 (42/2,4/45°)
Art.-Nr.: 720134 (42/6,0/45°)
Art.-Nr.: 720148 (44/6,0/45°)
Art.-Nr.: 720150 (44/8,2/45°)

FRÄSER EINZELN
Steuerrohr, integrierter Steuersatz
HEAD TUBE REAMER
IHS, spare

(41,7/2,3/36°) Art.-Nr.: 720911
(41,7/6,5/36°) Art.-Nr.: 720912
Campagnolo oben/*top* (42/3,0/45°) Art.-Nr.: 720903
Campagnolo unten/*bottom* (42/6,9/45°) Art.-Nr.: 720904
(42/2,4/45°) Art.-Nr.: 720907
(42/6,0/45°) Art.-Nr.: 720908
(44/6,0/45°) Art.-Nr.: 720914
(44/8,2/45°) Art.-Nr.: 720910

GABELROHRSCHNEIDKLUPPE
zum Nachschneiden, mit Schneideisen
STEERER THREADER
complete with die

Art.-Nr.: 720001 1"
Art.-Nr.: 720002 1 1/8"

SCHNEIDEISEN EINZELN
für Gabelrohrgewinde
STEERER THREADER
spare

1" Art.-Nr.: 720019
1 1/8" Art.-Nr.: 720020

PLANFRÄSWERKZEUG
für Gabelkonus, mit Fräser
CROWNRACE CUTTER
complete with cutter

1" (26,4 mm) Art.-Nr.: 720003
1" (27,0 mm) Art.-Nr.: 720034
1 1/8" (30mm) Art.-Nr.: 720004

PLANFRÄSER
für Gabelkonus
CROWNRACE CUTTER
spare

1" (26,4 mm) Art.-Nr.: 720023
1" (27,0 mm) Art.-Nr.: 720087
1 1/8"(30 mm) Art.-Nr.: 720024

GEWINDESCHNEIDWERKZEUG " PROFI "
zum Nachschneiden des Tretlagergewindes
mit Schneideisen
B/BRACKET THREADING TOOL " PROFI "
complete with tap

Art.-Nr.: 720140 BSA (1,370" x 24 tpi)
Art.-Nr.: 720141 ITAL (36 x 24 tpi)

SCHNEIDEISEN EINZELN
für Tretlagergehäuse (Paar)
B/BRACKET TAP
spare

Art.-Nr.: 720142 BSA (1,370" x 24 tpi)
Art.-Nr.: 720143 ITAL (36 x 24 tpi)

PLANFRÄSER EINZELN
für Tretlagergehäuse
B/BRACKET SHELL FACER
spare

Art.Nr.: 720027

PLANFRÄSWERKZEUG
für Tretlagergehäuse, mit Fräser
B/BRACKET SHELL FACING TOOL
complete with facer

Art.Nr.: 720007

SCHNEIDEISEN EINZELN
für Tretlagergehäuse (Paar)
B/BRACKET TAP
spare (pair)

Art.-Nr.: 720028 BSA (1,370" x 24 tpi)
Art.-Nr.: 720022 ITAL (36 x 24 tpi)

GEWINDESCHNEIDWERKZEUG
zum Nachschneiden des Tretlagergewindes
mit Schneideisen
B/BRACKET THREADING TOOL
complete

Art.-Nr.: 720008 BSA (1,370" x 24 tpi)
Art.-Nr.: 720029 ITAL (36 x 24 tpi)

REIBAHLE FÜR SATTELROHR
SEAT TUBE REAMER

Art.-Nr.: 720091 Ø 25,0 mm
Art.-Nr.: 720092 Ø 25,4 mm
Art.-Nr.: 720093 Ø 25,8 mm
Art.-Nr.: 720094 Ø 26,2 mm
Art.-Nr.: 720095 Ø 26,8 mm
Art.-Nr.: 720096 Ø 27,0 mm
Art.-Nr.: 720097 Ø 27,2 mm
Art.-Nr.: 720098 Ø 28,6 mm
Art.-Nr.: 720167 Ø 29,2 mm
Art.-Nr.: 720099 Ø 29,8 mm
Art.-Nr.: 720100 Ø 30,0 mm
Art.-Nr.: 720166 Ø 30,2 mm
Art.-Nr.: 720135 Ø 31,4 mm
Art.-Nr.: 720101 Ø 31,6 mm
Art.-Nr.: 720102 Ø 31,8 mm
Art.-Nr.: 720165 Ø 32,4 mm

REIBAHLENHALTER
geeignet für Sattelrohr (ohne Reibahle)
HANDLE FOR SEAT TUBE REAMER
(excludes reamers)

Art.-Nr.: 720061

Schneidwerkzeuge / *Cutting Tools*

REPARATURGEWINDEBOHRER
für Schaltauge ALU Rahmen
HELICOIL CUTTER FOR GEAR HANGER
(alloy frames)

Art.-Nr.: 720075

REPARATURGEWINDEBOHRER
Pedalgewinde / Gewindebuchse
(1 x R, 1 x L)
PEDAL THREAD CUTTERS FOR HELICOIL BUSHES
(1 x R, 1 x L)

Art.-Nr.: 720050

GEWINDEBOHRERPAAR
für Pedalgewinde
(1 x R, 1 x L)
PEDAL THREAD CUTTERS
(1 x R, 1 x L)

Art.-Nr.: 720015

GEWINDEBOHRER
THREAD CUTTER

Art.Nr.: 720054 M 10 x 1
Art.Nr.: 700032 M 3
Art.Nr.: 700033 M 5

nur/only M 10 x 1 VE 1&10

REPARATURSET KURBEL
Fräser und Gewindebohrer
für Kurbel- und Pedalgewinde
CRANK REPAIR SET
complete

Art.-Nr.: 720017

GEWINDEBUCHSEN
für Pedale, links/rechts
SPARE HELICOIL BUSHES
for pedals, spare left/right

L R

Art.-Nr.: 720035 (1 x R, 1 x L)
Art.-Nr.: 720066 (10 x R)
Art.-Nr.: 720067 (10 x L)

REPARATURHÜLSE
Ausfallende ALU Rahmen
HELICOIL BUSH
for gear hanger, spare

Art.-Nr.: 720076

WINDEISEN, VERSTELLBAR
DIE HOLDER, ADJUSTABLE

Art.-Nr.: 720124 5,6 - 16 mm
Art.-Nr.: 720123 3,5 - 9 mm
Art.-Nr.: 720125 3,15 - 6,3 mm
Art.-Nr.: 720122 2 - 4,5 mm

SCHRAUBENAUSDREHER-SET
für Cantileverschrauben
CANTILEVER BOSS REPAIR SET

Art.-Nr.: 720136

SPEICHENGEWINDEWALZMASCHINE
(ohne Schneidköpfe) inkl. Inbusschlüssel
SPOKE THREADING TOOL
(excludes threading heads)
incl. allen key

Art.-Nr.: 720151

SCHNEIDKÖPFE
(auch für Niro-Speichen)
SPOKE THREADING HEAD FOR SPOKES

Art.-Nr.: 720152 für Speichen/for spokes 3,00 mm
Art.-Nr.: 720153 für Speichen/for spokes 2,34 mm
Art.-Nr.: 720154 für Speichen/for spokes 2,00 mm
Art.-Nr.: 720155 für Speichen/for spokes 1,80 mm

INBUSSCHLÜSSEL
zur Montage der Schneidköpfe
ALLEN KEY
for mounting threading heads

Art.Nr.: 720156

NIPPELSPANNER
geschmiedet,
verschiedene Schlüsselweiten
SPOKE KEY
forged, various sizes

Art.-Nr.: 720090 VE 1&20

SPEICHENMESSLEHRE ALU
Zusatzfunktion: Messen von Kugelgrößen
SPOKE RULER, METAL
additional option: measuring of ball sizes

Art.-Nr.: 720018

GABELSCHAFTABSCHNEIDER
geeignet für 1" und 1 1/8"
inkl. Buchsen
STEERER CUTTING GUIDE
1" & 1 1/8", with screw
incl. bushes

Art.-Nr.: 720052

BUCHSE
einzeln, für Gabelschaftabschneider
BUSH
spare

Art.-Nr. 720901 1"
Art.-Nr. 720902 1 1/8"

SPANNKLOBEN
Montage VR + HR Achsen
AXLE VICE
springloaded, 9mm and 10mm

Art.-Nr.: 720057

SCHNEIDÖL TROPFFLASCHE
für Fräs- und Schneidarbeiten, 100 ml
CUTTING OIL
in dispenser bottle, 100 ml

Art.-Nr.: 710012

SCHNEIDÖL
für Fräs- und Schneidarbeiten, 500 ml
CUTTING OIL
500 ml

Art.-Nr.: 720127

Mess- und Richtwerkzeuge
Measuring and Repair Tools

RICHTWERKZEUG
zum Herausdrücken
von Höhenschlägen
RIM REPAIR TOOL
for pushing out dents

Art.-Nr.: 720014

RICHTWERKZEUG
zum Herausziehen
von Höhenschlägen
RIM REPAIR TOOL
for pulling out dents

Art.-Nr.: 720030

ZENTRIERLEHRE
für Laufräder
WHEEL DISHING TOOL

Art.-Nr.: 720036

ZENTRIERSTÄNDER
Werkstattausführung mit Feinjustierung
Höhe/Seite
WORKSHOP WHEEL TRUING STAND
with vernier adjustment

Art.-Nr.: 720085

KONTROLLLEHRE
für Schaltauge
GEAR HANGER
ALIGNMENT TOOL

Art.-Nr.: 720010

KONTROLLLEHRE
für Ausfallenden (Kaliber) Paar
DROP OUT ALIGNMENT TOOL
pair

Art.-Nr.: 720011

RAHMENKONTROLLMESSLEHRE
FRAME ALIGNMENT TOOL

Art.-Nr.: 720031

TRETKURBELRICHTWERKZEUG
CHAINSET ALIGNMENT TOOL

Art.-Nr.: 720058

KONTROLLLEHRE
für IHS Steuerrohr
FEELER GAUGE
for IHS - tubes

Art.-Nr.: 720160

MESSSCHIEBER
in Kunststoffetui
VERNIER CALIPER
in plastic case

Art.-Nr.: 720519

Einpresswerkzeuge / Austreiber
Press Tools / Remover

AUSTREIBER
für Steuersatzschalen
HEADCUP REMOVER

Art.-Nr.: 720013 1" & 1 1/8"
Art.-Nr.: 720180 1 1/2"

EINPRESSWERKZEUG
für Steuersatz
HEADSET PRESS

Art.-Nr.: 720009 1" & 1 1/8"
Art.-Nr.: 720181 1 1/2"

EINPRESSWERKZEUG
für Steuersatz und Lager IHS
HEADSET PRESS

Art.-Nr.: 720183

ABSCHLÄGER
für Gabelkonus 1" und 1 1/8"
CROWN RACE REMOVER
1" & 1 1/8"

Art.-Nr.: 720021

AUFSCHLÄGER
für Gabelkonus
CROWN RACE FITTING TOOL

1" & 1 1/8" Art.-Nr.: 720012
1 1/2" Art.-Nr.: 720182

GABELKONUSABZIEHER
universal (Federgabeln, IHS Gabeln u. a.)
UNIVERSAL CROWN RACE REMOVER
(IHS forks, suspension forks)

Art.-Nr.: 720137

EINSCHLÄGER
für A Head-Kralle 1" und 1 1/8"
STAR FANGLED NUT SETTER
1" & 1 1/8"

Art.-Nr.: 720088

EINPRESSWERKZEUG
für Thompson - Innenlager
THOMPSON BOTTOM BRACKET PRESS

Art.-Nr.: 720139

AUSTREIBER LAGERSCHALE
CAMPAGNOLO HUB-CUP-EXTRACTOR

Art.-Nr.: 720110 CAMPAGNOLO VR Naben, *front hubs*
Art.-Nr.: 720111 CAMPAGNOLO HR Naben, *rear hubs*
Art.-Nr.: 720112 CAMPAGNOLO OVZ Naben, *OS hubs-front & rear*

EINPRESSWERKZEUG
für Lagerschale in Campagnolo Naben
(inkl. Buchsen)
CAMPAGNOLO HUB-CUP PRESS
all hubs, front & rear (includes bushes)

Art.- Nr.: 720113

Montagewerkzeuge / *Bottom Bracket tools*

Alle Montagewerkzeuge sind durch den 3/8" Adapter auch mit unserem Drehmomentenschlüssel einsetzbar.

All workshop b/bracket tools can also be applied with our torque wrench by using the 3/8" adapter.

ADAPTER 3/8" ANTRIEB
für Montagewerkzeuge Innenlager
ADAPTER 3/8"
for bottom bracket mounting tools

Art.-Nr.: 720200

MONTAGEWERKZEUG
Innenlager
SHIMANO BB-7700
WORKSHOP B/BRACKET TOOL
SHIMANO cartridge 9 speed (lock ring)

Art.-Nr.: 720081

MONTAGEWERKZEUG
Innenlager
Campagnolo (Centaur, Mirage)
FAG, OFMEGA, KINEX, KSS-Norm
WORKSHOP B/BRACKET TOOL
Campagnolo (Centaur, Mirage)

Art.-Nr.: 720078

MONTAGEWERKZEUG
Innenlager
SHIMANO Standard
z.B. BB-UN 51, 71 und 72, KINEX-Alu
WORKSHOP B/BRACKET TOOL
SHIMANO cartridge

Art.-Nr.: 720079

MONTAGEWERKZEUG
Innenlager
Campagnolo Cart
WORKSHOP B/BRACKET TOOL
Campagnolo cartridge

Art.Nr.: 720077

MONTAGEWERKZEUG
Innenlager
SHIMANO, FC-M952/M951/M950
BB-M950/FC-M750/739/570/569
WORKSHOP B/BRACKET TOOL
SHIMANO cartridge 9 speed (lock ring)
FC-M952/M951/M950/BB-M950

Art.-Nr.: 720070

MONTAGEWERKZEUG
Innenlager, OCTALINK
SHIMANO, BB-7700/6500/5500
WORKSHOP B/BRACKET TOOL
SHIMANO, BB-7700/6500/5500

Art.-Nr.: 720089

Drehmomentschlüssel 4 / 20 Nm
mit Umschaltknarre und Signalgebung
Aufnahme: 3/8", 220 mm lang
TORQUE WRENCH, 4/20 Nm
with switch and signalling, 3/8", 220 mm

Art.-Nr. 720116

Drehmomentschlüssel 20 / 100 Nm
mit Umschaltknarre und Signalgebung
Aufnahme: 3/8", 345 mm lang
TORQUE WRENCH, 20/100 Nm
with switch and signalling, 3/8", 345 mm

Art.-Nr. 720115

KNARRENSCHLÜSSEL
3/8" Außenvierkant, umschaltbar
257 mm Länge
3/8" REVERSIBLE RATCHET
with switcher, 257 mm

Art.-Nr.: 720545

QUERGRIFF
mit Außenvierkant für 3/8"
Grifflänge 190 mm
3/8" T-HANDLE
190 mm, square drive

Art.-Nr.: 720555

STECKSCHLÜSSEL-VERLÄNGERUNG 75MM
mit Innen- und Außenvierkant für 3/8"
3/8" EXTENSION BAR, 75 MM
square drive

Art.-Nr.: 720554

TORX STECKSCHLÜSSELEINSATZ
mit 3/8" Innenvierkant
3/8" SOCKET
TRX, square drive

Art.-Nr.: 720546 TX 10
Art.-Nr.: 720547 TX 15
Art.-Nr.: 720548 TX 20
Art.-Nr.: 720549 TX 25
Art.-Nr.: 720550 TX 30

SECHSKANTSTECKSCHLÜSSELEINSATZ
mit 3/8" Innenvierkant
3/8" SOCKETS
hexagon, square drive

Art.-Nr.: 720539 8 mm
Art.-Nr.: 720551 6 mm
Art.-Nr.: 720552 5 mm
Art.-Nr.: 720553 4 mm

DREHMOMENTWERKZEUG-SET MIT BOX
TORQUE TOOL-SET IN BOX

Dieses Drehmomentwerkzeug-Set finden Sie auf der Seite 21.
Please find this torque tool set on page 21.

Abzieher mit 3/8" Antrieb / *Tools with 3/8" adapter*

ABZIEHER CASSETTE
Campagnolo 8,9,10 -fach
3/8" Antrieb
FREEWHEEL REMOVER
Campagnlo 8,9,10- speed
3/8" adapter

Art.-Nr.: 720198

NUSS FÜR KURBELSCHRAUBE
3/8" Antrieb
CRANK BOLT SOCKET
3/8" adapter

Art.-Nr.: 720178 14 mm SW / *14 mm*
Art.-Nr.: 720179 15 mm SW / *15 mm*

ABZIEHER CASSETTE
SHIMANO Hyperglide 3/8" Antrieb
CASETTE TOOL
SHIMANO HG
3/8" adapter

Art.-Nr.: 720196

ABZIEHER INNENLAGER
Campagnolo Cart 3/8" Antrieb
B/BRACKET TOOL,
Campagnolo cartridge
3/8" adapter

Art.-Nr.: 720195

ABZIEHER INNENLAGER
SHIMANO Compact 3/8" Antrieb
B/BRACKET TOOL *SHIMANO Compact*
3/8" adapter

Art.-Nr.: 720194

ABZIEHER SCHRAUBKRANZ
4/5/6-fach Atom,Mailard,Regina, Suntour
3/8" Antrieb
FREEWHEEL REMOVER
Atom-Mailard-Regina-Suntour
3/8" adapter

Art.-Nr.: 720190

ABZIEHER CASSETTE
SACHS P.G. und Schraubkränze
3/8" Antrieb
FREEWHEEL REMOVER
SACHS and screw-on-freewheels
3/8" adapter

Art.-Nr.: 720191

ABZIEHER INNENLAGER
ISIS Drive 3/8" Antrieb
B/BRACKET TOOL
ISIS Drive 3/8" adapter

Art.-Nr.: 720193

ABZIEHER SUNTOUR
4 Mitnehmer, 3/8" Antrieb
SUNTOUR FREEWHEEL REMOVER,
4 prong, 3/8" adapter

Art.-Nr.: 720192

ABZIEHER INNENLAGER
SHIMANO Hollowtech 2
3/8" Antrieb
WORKSHOP B/ BRACKET TOOL
SHIMANO Hollowtech 2
3/8" adapter

Art.-Nr.: 720197

MONTAGEWERKZEUG
konventionelle Innenlager
rechte Lagerschale 36 mm SW
WORKSHOP FIXED CUP TOOL
conventional bottom brackets

Art.-Nr.: 720086

MONTAGEWERKZEUG
Innenlager
SHIMANO Hollowtech 2
WORKSHOP B/BRACKET TOOL
SHIMANO Hollowtech 2

Art.-Nr.: 720175

KURBELMONTAGEWERKZEUG
SHIMANO Hollowtech 2
FC-M960, M760, M800, FC-7800
CRANK MOUNTING TOOL

Art.-Nr.: 720177

Folgende Werkzeuge sind mit einer Blisterverpackung erhältlich.
The following tools are available with a blister card packing.

Cyclus® TOOLS

ABZIEHER CASSETTE
Campagnolo 8,9,10-fach
CASSETTE TOOL
Campagnolo 8,9,10-speed

Art.-Nr.: 720084 VE 1&10

ABZIEHER CASSETTE
SHIMANO Hyperglide
SHIMANO CASETTE TOOL
SHIMANO Hyperglide

Art.-Nr.: 720071 VE 1&10

ABZIEHER
Suntour 4 Mitnehmer
SUNTOUR FREEWHEEL REMOVER
Suntour *4 prong*

Art.-Nr.: 720083 VE 1&10

ABZIEHER CASSETTE
SACHS P.G. und Schraubkränze
SACHS FREEWHEEL REMOVER

Art.-Nr.: 720073 VE 1&10

ABZIEHER SCHRAUBKRANZ
4/5/6-fach, Atom, Mailard, Regina, Suntour
FREEWHEEL REMOVER

Art.-Nr.: 720069 VE 1&10

ABZIEHER
für BMX-Freiläufe VE 1&10
FREEWHEEL REMOVER
for BMX

Achsdurchmesser 16 mm, *16 mm axle*
Art.-Nr.: 720170
Achsdurchmesser 10 mm, *10 mm axle*
Art.-Nr.: 720171

ABZIEHER INNENLAGER
Campagnolo Cart
B/BRACKET TOOL
Campagnolo
Art.-Nr.: 720068 VE 1&10

ABZIEHER INNENLAGER
SHIMANO Compact
B/BRACKET TOOL
SHIMANO
Art.-Nr.: 720074 VE 1&8

ABZIEHER INNENLAGER
ISIS Drive
B/BRACKET TOOL
ISIS Drive
Art.-Nr.: 720172

ZAHNKRANZ-ZERLEGEWERKZEUG
bis 8-fach Cassetten
CHAIN WHIP
up to 8-speed cassettes

Art.-Nr.: 720051 VE 1&10

ZAHNKRANZ-ZERLEGEWERKZEUG
für 9/10-fach Cassetten
CHAIN WHIP
for 9/10-speed cassettes

Art.-Nr.: 720126 VE 1&10

ABZIEHER CASSETTE VE 1&6
Werkstattausführung mit Hebel
SHIMANO und Campagnolo
CASSETTE LOCKRING TOOL
with lever, SHIMANO and Campagnolo

Art.-Nr.: 720053

ABZIEHER CASSETTE VE 1&8
Werkstattausführung mit Hebel
SHIMANO für Vollachsen
CASSETTE LOCKRING TOOL
with lever, SHIMANO solid axles

Art.-Nr.: 720159

ABZIEHER CASSETTE VE 1&8
Werkstattausführung mit Hebel
CASSETTE LOCKRING TOOL
with lever

Art.-Nr.: 720055 SHIMANO only
Art.-Nr.: 720056 Campagnolo only

DRAHTBÜRSTE
geeignet zum Reinigen und Entrosten
(Ritzelpakete etc.)
WIRE BRUSH
for cleaning and derusting

Art.-Nr.: 720121

NYLONBÜRSTE RUND
geeignet für Sitzrohr, Innenlagergehäuse etc.
Länge: 380 mm
NYLON BRUSH
for seat tube, b/b cage etc.

Art.-Nr.: 720120

KNIPEX DRAHTSEILSCHERE
für Drahtseile, Bowdenzüge
und Bowdenzughüllen bis 6 mm
KNIPEX CABLE CUTTER
for cables up to M6 outer housing

Art.-Nr.: 720130

SCHLOSSERHAMMER 400 g
mit Eschestiel, Schaftlänge 280 mm
LOCKSMITH'S HAMMER 400 gr
ash wood handle, 280 mm

Art.-Nr.: 720506 VE 1&10

SCHLOSSERHAMMER 200 g
mit Eschestiel, Schaftlänge 255 mm
LOCKSMITH'S HAMMER 200 gr
ash wood handle, 255 mm

Art.-Nr.: 720507 VE 1&10

GUMMIHAMMER 410 g
mit Eschestiel, Schaftlänge 280 mm
RUBBER MALLET 410 gr
ash wood handle, 280 mm

Art.-Nr.: 720508 VE 1&10

KOMBIZANGE NiCr
Länge 180 mm, PVC ummantelt
für Hartdraht bis 1,6 mm
LINEMAN'S PLIERS
straight, 180 mm

Art.-Nr.: 720500 VE 1&10

SPITZZANGE NiCr ***lange gerade Backen***
Länge 200 mm, PVC ummantelt
für Hartdraht bis 1,6 mm
LONG NOSE PLIERS
straight, 200 mm

Art.-Nr.: 720501 VE 1&10

SPITZZANGE NiCr ***lange gebogene Backen***
Länge 200 mm, PVC ummantelt
für Hartdraht bis 1,6 mm
LONG NOSE PLIERS
bent, 200 mm

Art.-Nr.: 720502 VE 1&10

MONTAGEZANGE NiCr ***für Außensicherungsringe***
Länge 190 mm, PVC ummantelt
für Ø 19-60 mm, gerade
PLIERS FOR EXTERNAL CIRCLIPS
straight, 190 mm

Art.-Nr.: 720503 VE 1&10

MONTAGEZANGE NiCr ***für Innensicherungsringe***
Länge 165 mm, PVC ummantelt
für Ø 19-60 mm, gerade
PLIERS FOR INTERNAL CIRCLIPS
straight, 165 mm

Art.-Nr.: 720504 VE 1&10

ROHRZANGE Chrom/Vanadium
Länge 240 mm, PVC ummantelt
MULTIGRIP PLIERS
straight, 250 mm

Art.-Nr.: 720505 VE 1&10

Werkstatteinrichtung / *Workshop Equipment*

SCHLITZSCHRAUBENDREHER
TWIN Plast, schwarze Spitze
FLAT SCREWDRIVER
TWIN Plast, black tip
VE 1&10

Art.-Nr.: 720510 3 x 80
Art.-Nr.: 720511 4 x 100
Art.-Nr.: 720512 5,5 x 125
Art.-Nr.: 720513 6,5 x 250

SCHRAUBENDREHER
TWIN Plast, schwarze Spitze
SCREWDRIVER PHILLIPS
TWIN Plast, black tip
VE 1&10

Art.-Nr.: 720520 0 x 60
Art.-Nr.: 720521 1 x 100
Art.-Nr.: 720522 2 x 125

KREUZSCHRAUBENDREHER TORX
TWIN Plast, schwarze Spitze
SCREWDRIVER TORX
TWIN Plast, black tip
VE 1&10

Art.-Nr.: 720525 6 x 60
Art.-Nr.: 720526 8 x 60
Art.-Nr.: 720527 10 x 80
Art.-Nr.: 720528 15 x 80
Art.-Nr.: 720529 20 x 100
Art.-Nr.: 720530 25 x 100
Art.-Nr.: 720531 30 x 115

FEINMECHANIKERSET
Schraubendreher in Plastikbox
(4x Schlitz, 2x Kreuz)
SET OF SCREWDRIVERS
for precision mechanics, in plastic box
(4 flat, 2 phillips)

Art.-Nr.: 720532

SECHSKANTSTIFTSCHLÜSSEL
mit Mehrkomponenten T-Griff
HEXAGON BOX SPANNER
with multicomponent T-grip
VE 1&10

Art.-Nr.: 720556 4 mm, 150 mm Klinge / *4 mm, 150 mm blade*
Art.-Nr.: 720557 5 mm, 150 mm Klinge / *5 mm, 150 mm blade*
Art.-Nr.: 720558 6 mm, **350mm** Klinge / *6 mm,* ***350 mm*** *blade*

FEILE
Kunststoffgriff, 250 mm
FILE
plastic handle, 250 mm

Art.-Nr.: 720540	flach / *flat*
Art.-Nr.: 720544	halbrund / *half-round*
Art.-Nr.: 720542	dreikant / *triangualar*
Art.-Nr.: 720541	vierkant / *square*
Art.-Nr.: 720543	rund / *round*

STEUERSATZSCHLÜSSEL
Griff kunststoffummantelt
HEAD SET SPANNER
handle with plastic coating

Art.-Nr.: 700065	32 mm
Art.-Nr.: 700066	34 mm
Art.-Nr.: 700067	36 mm
Art.-Nr.: 700080	38 mm
Art.-Nr.: 700081	44 mm

KONUSSCHLÜSSEL
Griff kunststoffummantelt
CONE SPANNER
handle with plastic coating

Art.-Nr.: 720040	12 mm
Art.-Nr.: 720041	13 mm
Art.-Nr.: 720042	14 mm
Art.-Nr.: 720043	15 mm
Art.-Nr.: 720044	16 mm
Art.-Nr.: 720045	17 mm
Art.-Nr.: 720161	19 mm
Art.-Nr.: 720162	22 mm
Art.-Nr.: 720163	24 mm

PEDALSCHLÜSSEL 15-15 MM
PEDALSPANNER DOUBLESIDED 15 MM

Art.-Nr.: 720047

Werkzeugwagen mit Schubladen / *Tool trolley with lockable drawers*

hält Ihr Werkzeug sauber, sortiert und sicher / *keeps your tools neat, tidy and secure*

- hochwertige Ausführung aus 1 mm Stahlblech
- mit Pulverlack beschichtet
- 6 Schubladen (zwei verschiedene Größen) auf Gleitführung
- Wagenplatte und Schubladen mit ölbeständigen Gummimatten ausgekleidet
- Schubladen mit Zentralschloss abschließbar
- Räder 100 mm, zwei feste - zwei drehende davon eins gebremst

- *higt quality design made from 1 mm sheet steel*
- *powder coated*
- *6 drawers in 2 sizes on runners*
- *top and drawers lined with oil resistant rubber mats*
- *all drawers centrally locked*
- *100 mm rubber wheels, 2 fixed, 2 swivelling 1 wheel with brake*

Art.-Nr.: 720560

Höhe/Height	Breite/Width	Tiefe/Depth	Gewicht/Weight
925	680	465	64 kg

Werkbank mit Unterschrank / *work bench with lockable drawers*

ein Helfer für viele Arbeiten in der Werkstatt / *your assistant for all workshop jobs*

Art.-Nr.: 720559

- hochwertige Ausführung der Werkbank aus 1,5 mm Stahlblech
- Multiplexplatte, 37 mm dick
- Unterschrank aus 1 mm Stahlblech mit Pulverlack beschichtet
- 3 Schubladen (zwei verschiedene Größen) auf Gleitführung
- Schubladen mit ölbeständigen Gummimatten ausgekleidet
- Schubladen mit Zentralschloss abschließbar

- *high quality work bench made 1,5 mm sheel steel*
- *37 mm Multiplex top*
- *drawer unit made from 1 mm shell steel*
- *powder coated*
- *3 drawers in 2 sizes on runners*
- *drawers lined with oil resistant rubber mats*
- *drawers centrally lockable*

Höhe/Height	Breite/Width	Tiefe/Depth	Gewicht/Weight
890	1400	600	67 kg

KETTENNIETDEMONTAGEZANGE
CHAIN RIVET EXTRACTOR

Art.-Nr.: 720509

KETTENNIETER HG
CHAIN RIVET EXTRACTOR
with chain holder

Art.-Nr.: 720016

VE 1&10

SPINDEL FÜR KETTENNIETER HG
REPLACEMENT SPINDLE
for 720016

Art.-Nr.: 720080

ZENTRIERDORN
für Steckachsen, Vorderrad
BOLT THROUGH AXLE CLAMP
for wheel jigs, 20 mm axle only

Art.-Nr.: 720129

KURBELABZIEHER
für SHIMANO/OCTALINK
BB-7700/6500/5500
CRANK EXTRACTOR
SHIMANO, with barrel bearing
7700/6500/5500

Art.-Nr.: 720128

VE 1&10

GEGENHALTER
für Kettenblattschraubenmutter
CHAINRING BOLT TOOL

VE 1&20

Art.-Nr.: 720059

KURBELABZIEHER
Rechtsgewinde mit Rolle
CRANK EXTRACTOR
standard size, with barrel bearing

Art.-Nr.: 720063

VE 1&10

KURBELABZIEHER
Rechtsgewinde für Reparaturset
Gewinde Sondergröße M24
CRANK EXTRACTOR OVERSIZE M24

Art.-Nr.: 720060

Fahrradständer / *Bike Stand*

MONTAGESTÄNDER
Werkstattausführung mit großer Werkzeugablage
geeignet für alle Laufradgrößen
Klemmung an der Vorder- oder Hinterradachse
WORKSHOP CYCLE STAND
with tool shelf, for all wheel sizes

Art.-Nr.: 290006

WANDHALTER OBERROHR
inkl. Schrauben und Dübel
WALL BRACKET
to hold top tube
screws and dowels included

Art.-Nr.: 290028

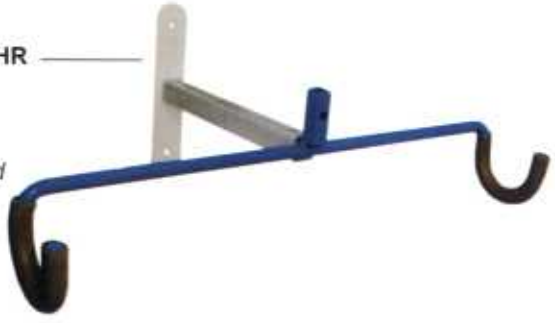

HINTERRADSTÄNDER MTB
schwarz
CYCLE STAND, REAR WHEEL, ATB
black

Art.-Nr.: 290020

WANDHALTER FAHRRAD
zum Anhängen am Laufrad, schwarz
WALL BRACKET
to hold up bike at the weel, black

Art.-Nr.: 290029

HINTERBAUSTÄNDER MTB/ATB
schwarz, besonders geeignet für Fullsuspension (Kettenstrebenaufnahme)
CYCLE STAND ATB/MTB
black (chain stay fitting)

Art.-Nr.: 290030

FAHRRADSTÄNDER
Kunststoff, schwarz, verstellbar
für alle Laufrad- und Reifengrößen
BIKE STAND
for all wheel and tire sizes
black plastic

VE 1&10

Art-Nr. 290001

WERKZEUG-SET MIT BOX
TOOL-SET WITH BOX

3/8" DREHMOMENT-WERKZEUGSET
mit Dehmomentschlüssel 4 / 20 Nm
3/8" TORQUE TOOL SET
Torque wrench, 4 /20 Nm

Art.-Nr.: 720535

3/8" WERKZEUGSET
MIT KNARRENSCHLÜSSEL (Art.-Nr.: 720545)
3/8" TOOL SET
REVERSIBLE RATCHET *(Art.-Nr.: 720545)*

Art.-Nr.: 720536

Das Werkzeug-Set enthält folgende Werkzeuge:
The tool-set includes following tool:

3/8" Drehmomentschlüssel 4 / 20 Nm
3/8" Torque wrench, 4/20 Nm
Art.-Nr.: **720116**
oder / or
3/8" Knarrenschlüssel
3/8" reversible ratchet
Art.-Nr.: **720545**

3/8" Steckschlüsselverlängerung
3/8" extension bar, 75 mm
Art.-Nr.: **720554**

3/8" Torx Steckschlüsseleinsatz
3/8" socket Torx
Art.-Nr.: **720549** TX 25
Art.-Nr.: **720550** TX 30

Kurbelabzieher
für Shimano BB-7700/6500/5500
Crank extractor
Shimano, with barrel bearing 7700/6500/5500
Art.-Nr.: **720128**

Kurbelabzieher
Rechtsgewinde mit Rolle
crank extractor
standard size, with barrel bearing
Art.-Nr.: **720063**

Abzieher Cassette 3/8" Antrieb
SACHS P.G. und Schraubkränze
freewheel remover with 3/8" train adapter
SACHS and screw-on-freewheels
Art.-Nr.: **720191**

Abzieher Cassette 3/8" Antrieb
SHIMANO Hyperglide
casette tool with 3/8" train adapter
SHIMANO HG
Art.-Nr.: **720196**

Abzieher Cassette 3/8" Antrieb
Campagnolo 8,9,10 -fach
freewheel remover with 3/8" train adapter
Campagnlo 8,9,10- speed
Art.-Nr.: **720198**

Abzieher Innenlager 3/8" Antrieb
Campagnolo Cart
bottom bracket tool
Campagnolo cartridge with 3/8" train adapter
Art.-Nr.: **720195**

Abzieher Innenlager 3/8" Antrieb
SHIMANO Compact
bottom bracket tool with 3/8" train adapter
SHIMANO Compact
Art.-Nr.: **720194**

KOMPRESSORLUFTPISTOLE
Luftschlauch, Auto/Sclaverandventil
TUBE INFLATOR
air tube auto/sclaverand valve

Art.-Nr.: 720561

Notizen/ *Notes:*

2005

BikeSportz
IMPORTS

23c-23d Industrial Drive, Braeside, Victoria 3195
Phone (03) 9586 1600 / Fax (03) 9587 6951
sales@bikesportz.com.au

FREECALL 1-800-808-181